令和4年度中信高等学校総合体育大会ソフトテニス競技
令和4年5月21日（土）～22日（日）
浅間温泉庭球公園
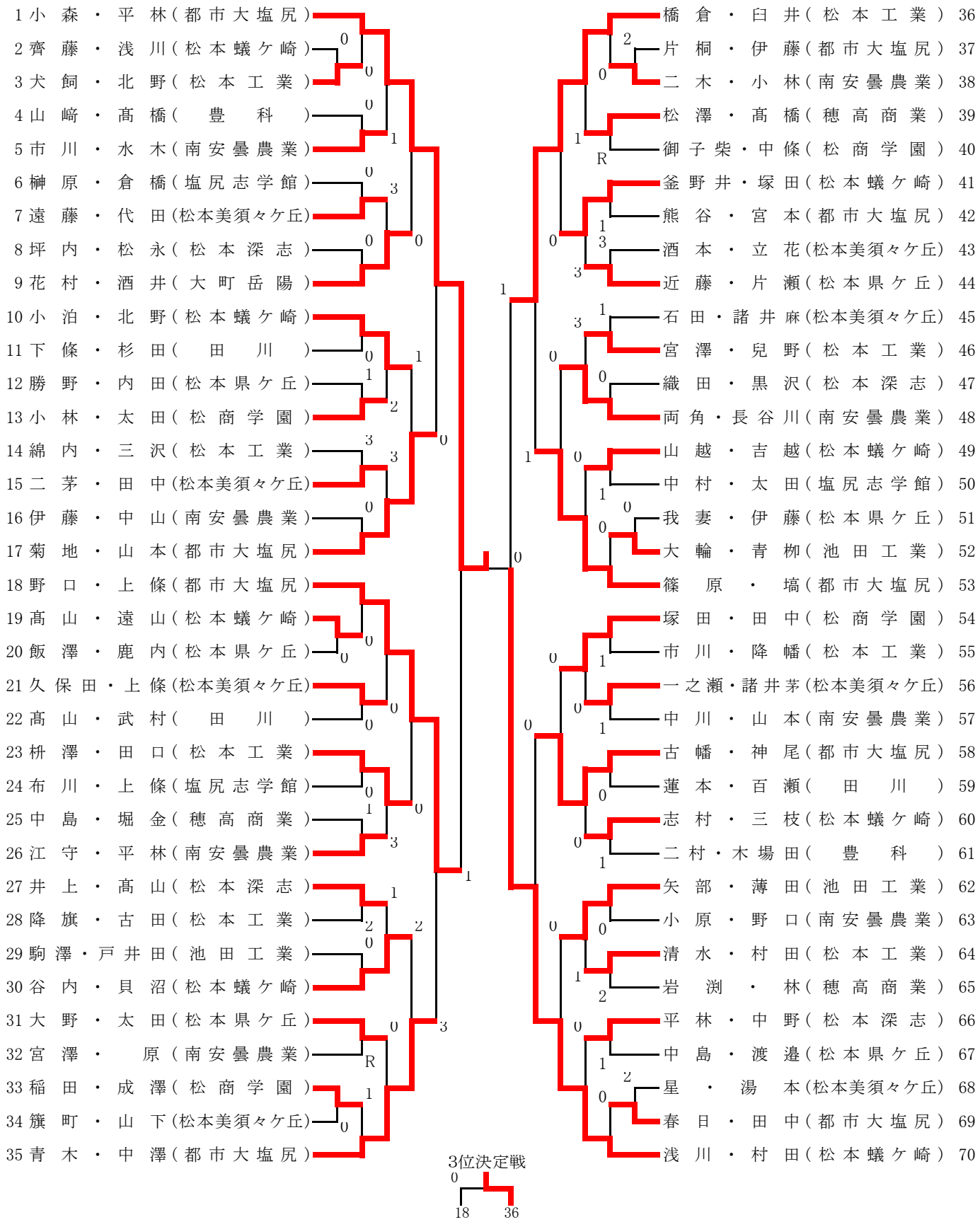
個人戦（男子）